EA

Модули разветвления

Технические характеристики

Основные характеристики	EA20…-01	EA20…-02	EA30…-02	EA30…-03	EA30…-04	EA40…-03	EA40…-04	EA40…-06
Присоединительная резьба	G1/8	G1/4	G1/4	G3/8	G1/2	G3/8	G1/2	G3/4
Рабочая среда	Сжатый воздух по ISO 8573-1:2010 [7:4:4]							
Испытательное давление, МПа	1,5							
Рабочее давление, МПа	0,15 … 1,0							
Рабочая температура, °C	-5 … +60 (без замерзания)							
Вес, г	70		180			350		

Система обозначений

[ ][ ][ ] - [ ]

Серия

EA	

Типоразмер

20	Размер 2000
30	Размер 3000
40	Размер 4000

Количество отверстий

01	1 отверстие
02	2 отверстия
03	3 отверстия
04	4 отверстия

Присоединительная резьба

02	Резьба G1/4
03	Резьба G3/8
04	Резьба G1/2
06	Резьба G3/4

Пример заказа:
Разветвитель, серия EA, размер 3000, резьба G1/4, 2 отверстия
Код заказа: **EA3002-02**

Основные размеры и дополнительные каналы

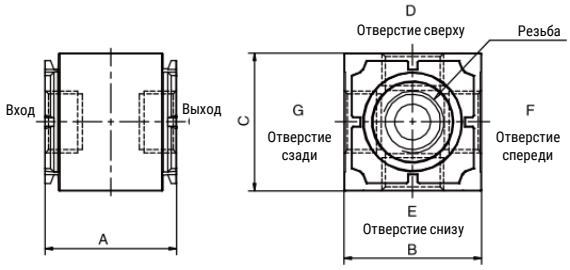

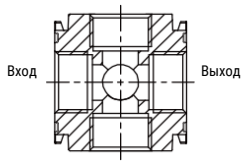

Модель	Резьба	A	B	C
EA200	G1/8, G1/4	34	34	34
EA300	G1/4, G3/8, G1/2	44	46	46
EA400	G3/8, G1/2, G3/4	56	58	58

Модель			D	E	F	G
EA2001	EA3001	EA4001	Отверстие	Заглушка	-	-
EA2002	EA3002	EA4002	Отверстие	Отверстие	-	-
EA2003	EA3003	EA4003	Отверстие	Отверстие	Отверстие	Заглушка
EA2004	EA3004	EA4004	Отверстие	Отверстие	Отверстие	Отверстие

Все права защищены

EA

Принадлежности

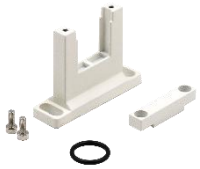

Монтажные принадлежности

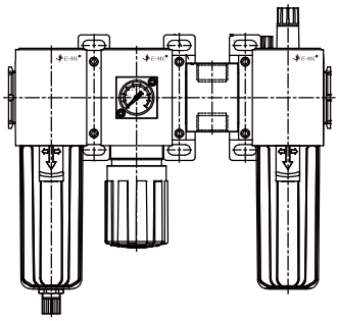

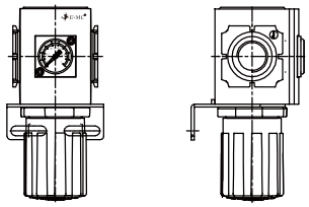

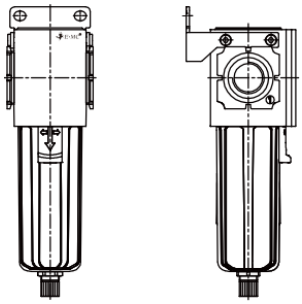

Описание	Номер для заказа	Код заказа		Подходят для	
Монтажная скоба для соединения модулей блоков подготовки воздуха	30003518	EAC20T-P01	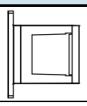	EAC2000	EAC2010
	30002065	EAC30T-P01		EAC3000	EAC3010
	30003519	EAC40T-P01		EAC4000	EAC4010
Монтажная скоба для фильтр-регуляторов / регуляторов давления	30011543	EAC220-P01		EAW2000	EAR2000
	30011636	EAC320-P01		EAW3000	EAR3000
	30011544	EAC420-P01		EAW4000	EAR4000
Монтажная скоба для фильтров	30003520	EAC240-P01		EAF2000	EAL2000
	30003521	EAC340-P01		EAF3000	EAL3000
	30003522	EAC440-P01		EAF4000	EAL4000

Манометры

Тип	Форма	Для серии	Диаметр шкалы, мм	Диапазон давления, МПа (бар)	Пневматическое присоединение	Номер для заказа	Код заказа
Внешний манометр	Круглая	EA2000	26,5	0 … 1,0 (1 … 10)	M6	30032325	EAC-EYZ2601051B-M6
		EA3000/4000	40			30015914	EAC-EYZ4001051B-M6
		-			R1/8	30015915	EYZ4001051B-06
			50		R1/4	30015916	EYZ5001051B-08
Встраиваемый манометр	Квадратная	EA2000	-		-	30032324	EAC20-FB-0102
		EA3000/4000	-		-	30033240	EAC30/40-FB-0102
Фланцевый манометр	Круглая	-	40		G1/8	30028524	EYZ40-R-U-01G
Переходная плита под внешний манометр	-	EA2000	-	-	G1/8	30028517	EAW2000-060
		EA3000/4000				30028518	EAW3000-060

EYZ4001051B-06

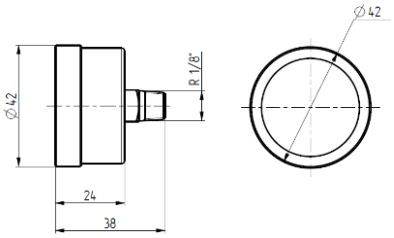

EYZ5001051B-08

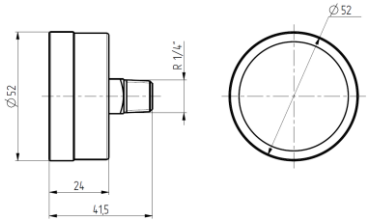

Версия 01.2025
Все права защищены